【19】中華民國　　【12】專利公報　（U）

【11】證書號數：M472724
【45】公告日： 中華民國 103 (2014) 年 02 月 21 日
【51】Int. Cl.：　*E04B1/62*　*(2006.01)*

新型　　全 6 頁

【54】名　稱：　頂置式噴流防煙系統
【21】申請案號：　102219289　　【22】申請日： 中華民國 102 (2013) 年 10 月 16 日
【72】新型創作人：鍾基強 (TW) CHUNG, KEE CHIANG；何明錦 (TW) HO, MING CHIN
【71】申 請 人：　內政部建築研究所　ARCHITECTURE AND BUILDING RESEARCH INSTITUTE, MINISTRY OF THE INTERIOR
新北市新店區北新路 3 段 200 號 13 樓

[57]申請專利範圍

1. 一種頂置式噴流防煙系統，係可設置於一建築物之通道，其中，該通道係由位於頂側之一天花板、位於底側之一地板以及位於二側之二側壁所圍成，而該頂置式噴流防煙系統則包含有：至少二噴流管，係平行設置於該天花板，且每一噴流管皆設有至少一進氣通道，同時該等噴流管之周側更沿軸向設有與該進氣通道相連通之至少一道噴流口；其中，至少一噴流管，其噴流口之噴流方向係向下朝向該地板，並與該天花板夾有一第一夾角；其中，其餘噴流管，其噴流口之噴流方向係朝遠離該噴流方向向下之噴流管方向，斜向向下朝向該地板，並與該天花板夾有一第二夾角；其中，該第一夾角係大於該第二夾角。
2. 依據申請專利範圍第 1 項所述之頂置式噴流防煙系統，其中，更進一步針對每一噴流管各設有至少一樞接座，該樞接座係固設於該天花板，且該樞接座上係設有可轉動之一樞接鈕，而該噴流管則設於該樞接鈕，並可以該樞接鈕為軸心轉動，以調整該噴流口之噴流方向。
3. 依據申請專利範圍第 1 項所述之頂置式噴流防煙系統，其中，係包含有三噴流管，且位於中間之噴流管，其噴流口之噴流方向係向下朝向該地板，並與該天花板夾有該第一夾角，而位於二側之噴流管，其噴流口之噴流方向係朝遠離該噴流方向向下之 噴流管方向，斜向向下朝向該地板，並與該天花板夾有該第二夾角。
4. 依據申請專利範圍第 1 項所述之頂置式噴流防煙系統，其中，該噴流口之孔徑係介於 2 至 5 公厘。
5. 依據申請專利範圍第 1 項所述之頂置式噴流防煙系統，其中，該噴流管之二端係分別連接於該等側壁。
6. 依據申請專利範圍第 1 項所述之頂置式噴流防煙系統，其中，該第一夾角係為 90 度，而該第二夾角則為 45 度。

圖式簡單說明

第 1 圖係本創作第一較佳實施例之立體圖。

第 2 圖係本創作第一較佳實施例之剖視圖。

第 3 圖係本創作第一較佳實施例之噴流管之軸向剖視圖。

第 4 圖係本創作第一較佳實施例之噴流管之徑向剖視圖。

第 5 圖係本創作第一較佳實施例之使用示意圖。

第 6 圖係本創作第二較佳實施例之剖視圖。

第 7 圖係本創作第二較佳實施例之樞接座位置處之剖視圖。

第 8 圖係本創作第二較佳實施例之使用示意圖。

第 9 圖係本創作第三較佳實施例之剖視圖。

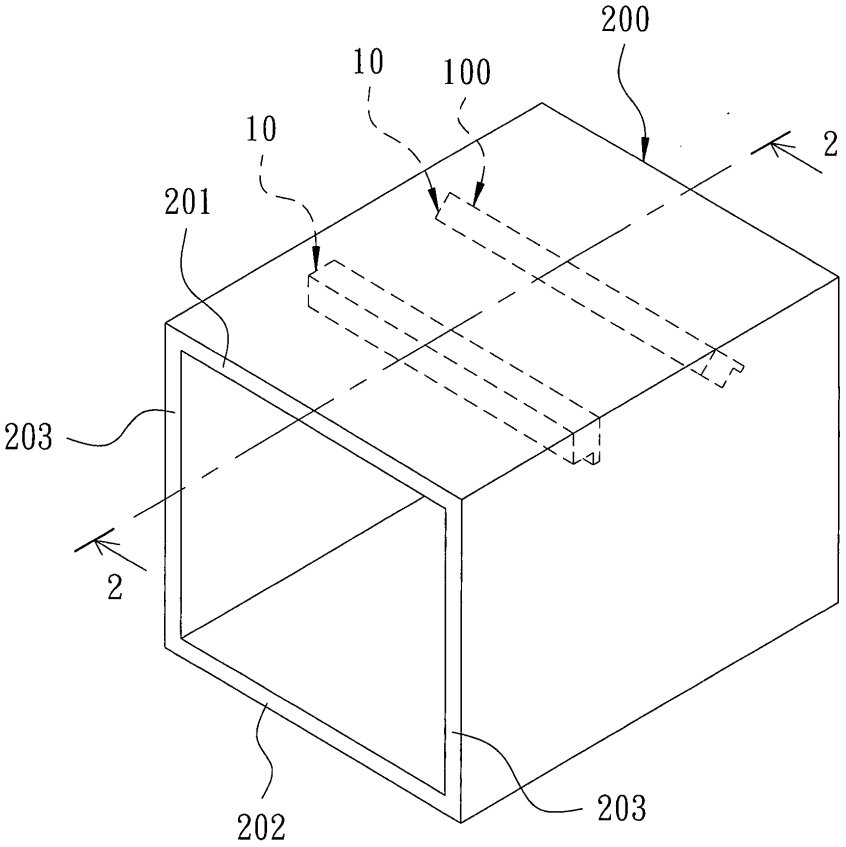


第 1 圖

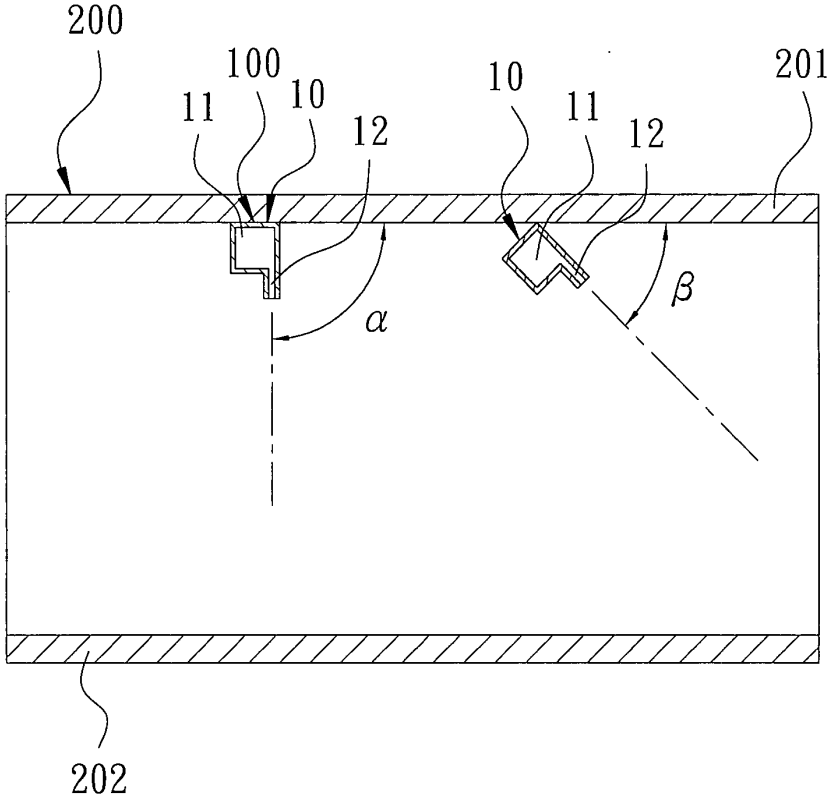


第 2 圖

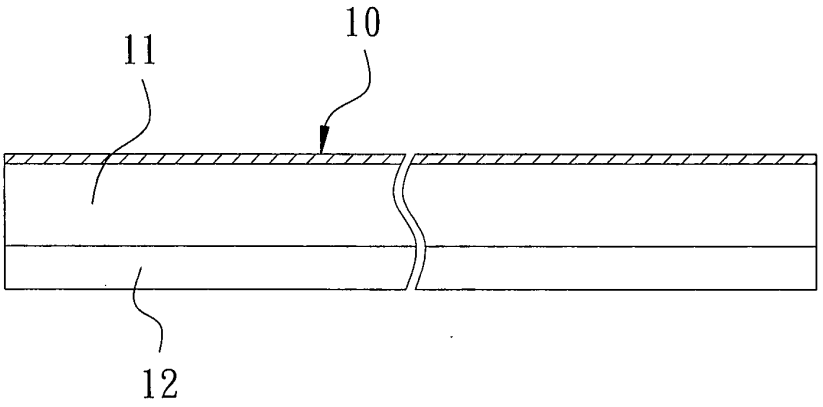


第 3 圖

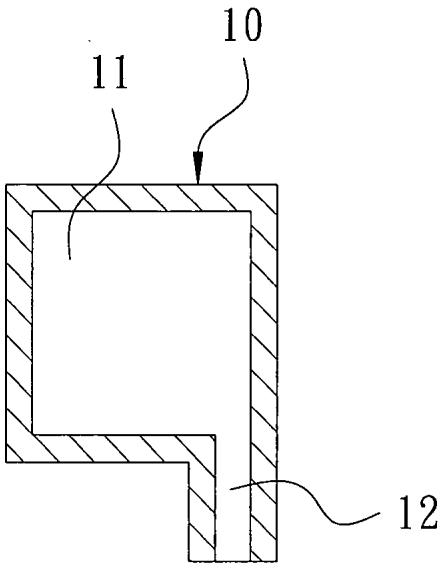


第 4 圖

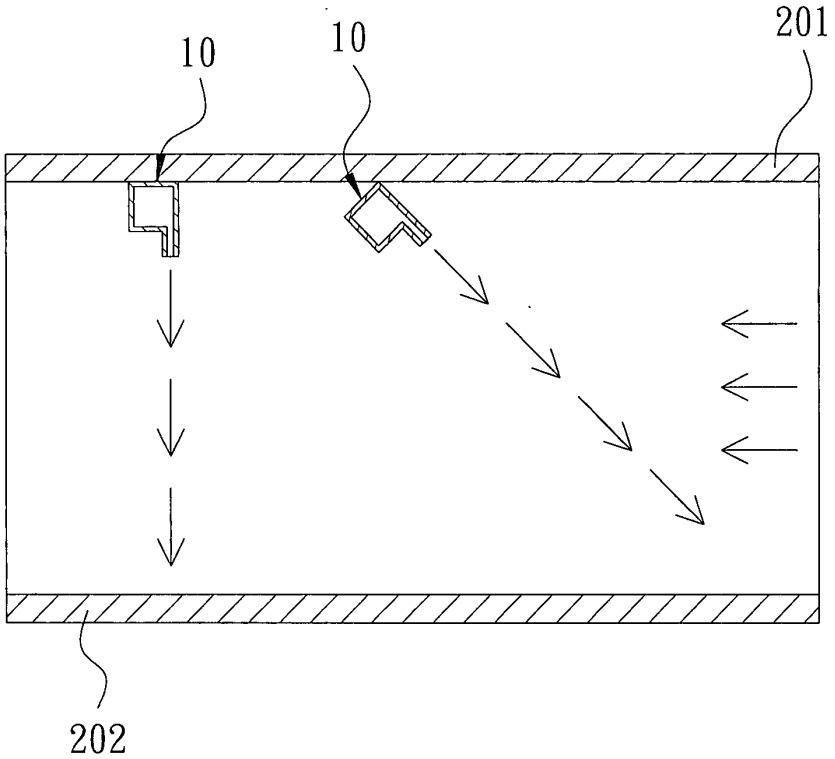


第 5 圖

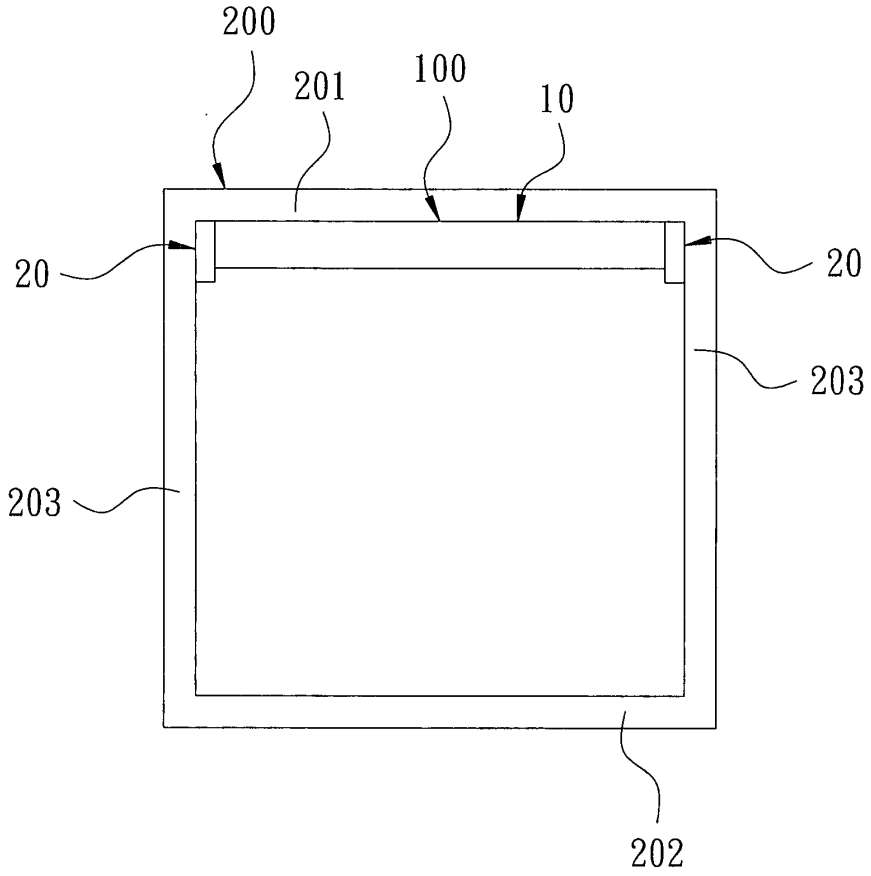


第 6 圖

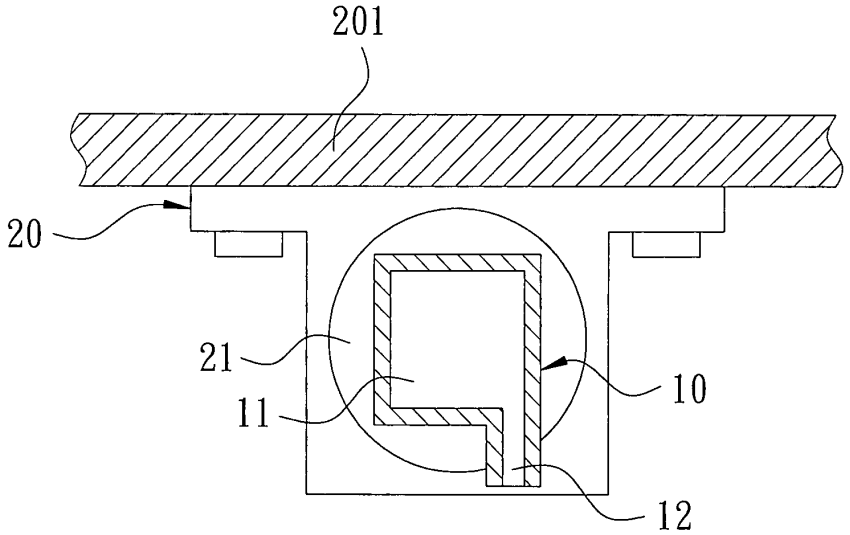


第 7 圖

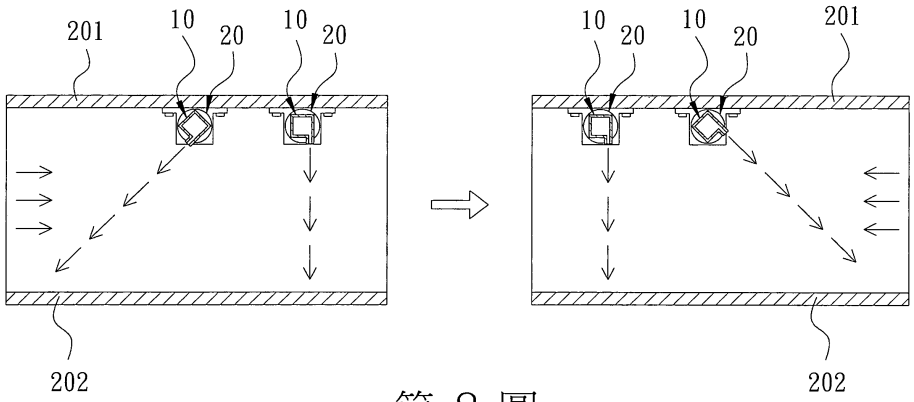


第 8 圖

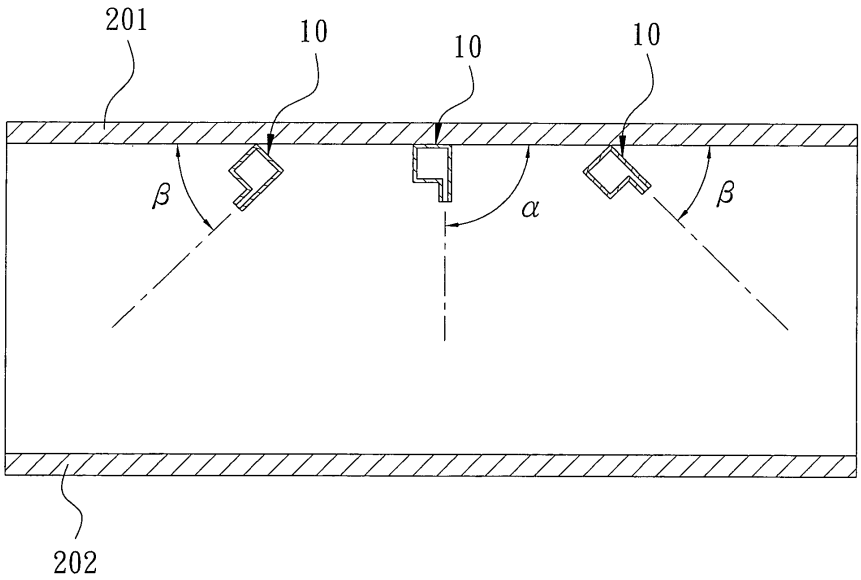


第 9 圖